M3	
M4	
M5	
M6	
M8	

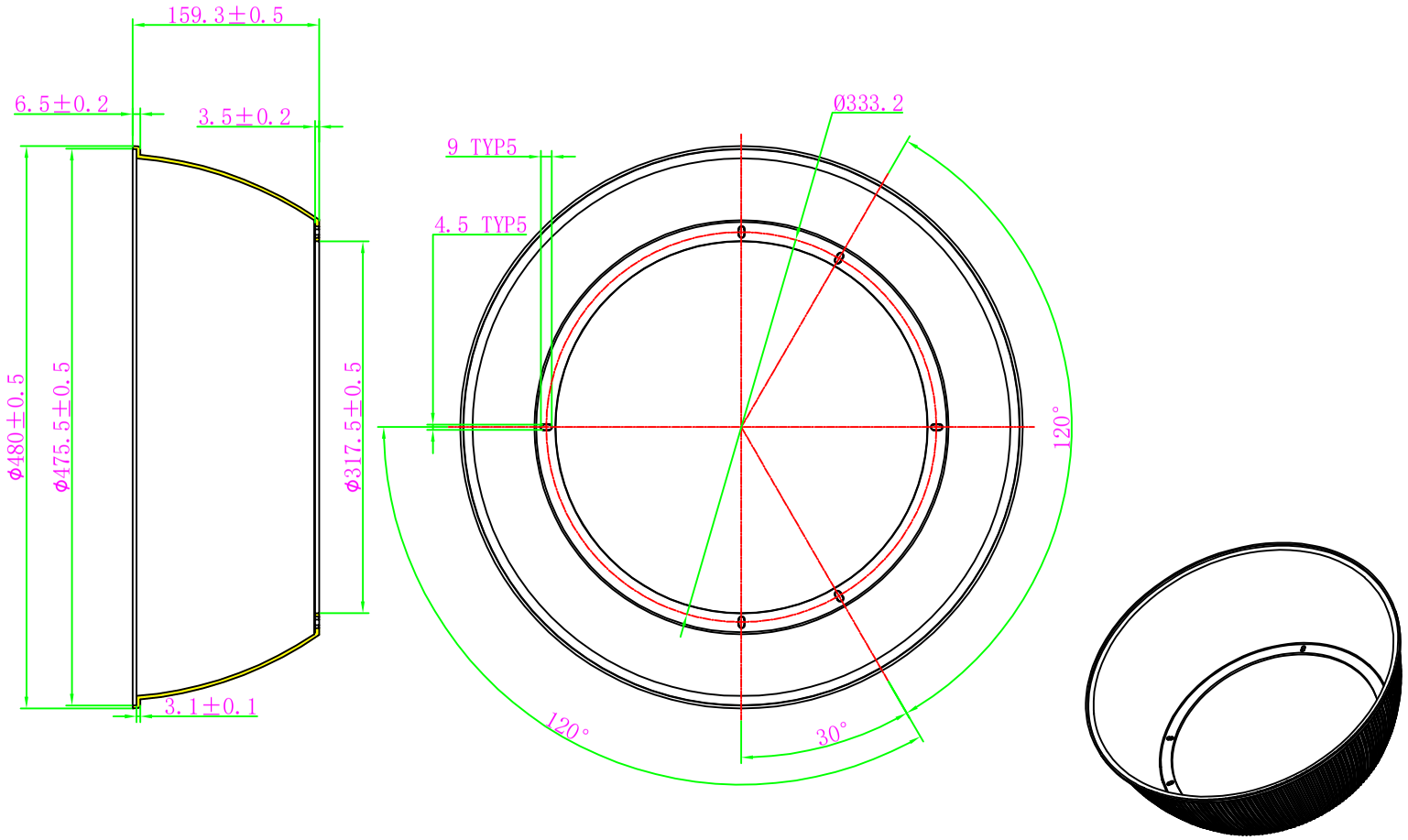
159.3±0.5
6.5±0.2
3.5±0.2
Ø480±0.5
Ø475.5±0.5
Ø317.5±0.5
3.1±0.1
Ø333.2
9 TYP5
4.5 TYP5
120°
120°
30°